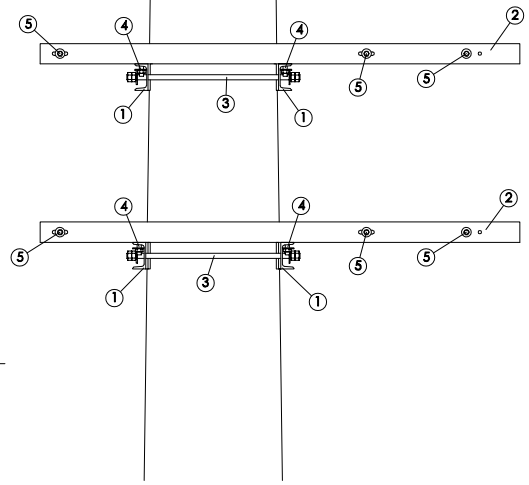

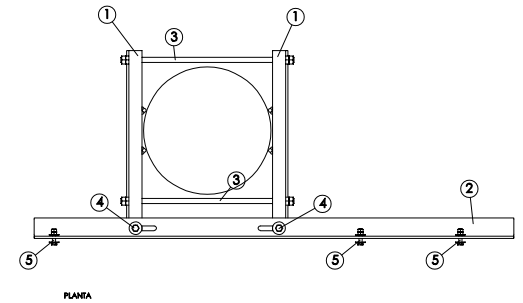

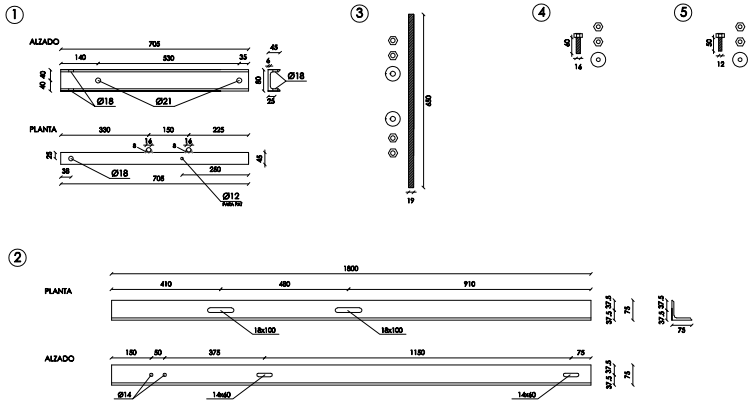

REFERENCIAS.-

Nº	DENOMINACION	CANT.	MATERIAL
1	PNU 80 segun DIN 1026	4	Acero galvanizado
2	PNL 75-75-8 según DIN 1028 (o en su defecto PNL 8"x8"x5/16" o 8"x8"x3/8" según ASTM A-6)	2	Acero galvanizado
3	Varilla roscada Ø M19x650 con 2 arandelas planas, 2 tuercas y 2 contratuercas	4	Acero galvanizado
4	Bulón Ø M18x50 c/arandela plana, arand. de presion y tuerca	4	Acero galvanizado
5	Bulón Ø M12x50 c/arandela plana, arand. de presion y tuerca	6	Acero galvanizado

NOTA: Todas las medidas estan expresadas en mm.

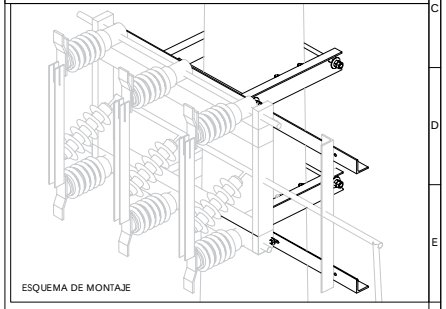

ESQUEMA DE MONTAJE

Criterio para el acotado de correderas:

MODIFICACIONES A LA VERSION 05/2014
Se corrigen referencias en tabla (1 y 5)
Se agrega planta y alzado del conjunto para su mejor interpretacion
Se corrige planta y alzado de la referencia correspondiente a la nº2

GERENCIA SECTOR
PROYECTOS Y NORMALIZACION
GERENCIA DIVISION REDES DE DISTRIBUCION

Palacio de la Luz Piso 5 Tel 2090560 Fax 2083084 Email pordi@ute.com.uy - pcya.red@ute.com.uy

PLANO NORMALIZADO

HERRAJE SECCIONADORA CON ALARGUE

TEMA	Nº PLANO	ESCALA
TRANSICION CABLE-LINEA 30kV (15m-18m)	213AC	

FECHA	TECNICO	DIBUJANTE	CODIGO 073384
VERSION ORIGINAL 05/2014	MARCOS ARBIZA	HORACIO RAMIREZ	SUPERVISOR
VERSION ACTUAL 11/2015	RODRIGO BLANCO	SANTIAGO ARBIET	FILOMENA RAVA
ARCHIVO	AA-DIBUJ/03-HERRAJES		

PDF creado con la versión de prueba de pdfFactory Pro www.pdffactory.com